人工嘴 AM 582

版本号: 1.1_20230206_CN

AM 582 人是一款内置功率放大器的人工嘴，用于精确模拟人嘴部附近声场的声源，适用于电话送话器和传声器（麦克风）的频响，失真等声学参数 指标测试。

AM 582 拥有极高灵敏度及宽频带换能效率，即使在 6cm 的工作距离，也能保证 94dB 声压级下极低失真；典型 25mm MRP 距离，94dB 声压级的工作情况下，200Hz~10kHz 的失真能小于 1%。

适用于研发测试或高端音频产品的产测。

产品特点

- 符合 IEEE269,661 国际标准和 ITU-T P51 建议的 “嘴基准点” 发送声信号的要求
- 声学测量标准声源
- 低失真，高稳定性

规格

失真	200Hz – 10kHz：出厂标准小于 1% （94dB SPL, 25mmMRP 处）
频响曲线	经补偿后输出声压 94dB ± 0.1dB（100Hz - 10kHz）
阻抗	4 ohm
连续最大功率	10W
出声孔径	Ø20mm
唇环	外径：Ø51mm
	高度： 25mm
直径	Ø104mm
高度	100mm
净重	1310g
接口	BNC

测试曲线

补偿后 94dB 声压频响曲线（25mm MRP）

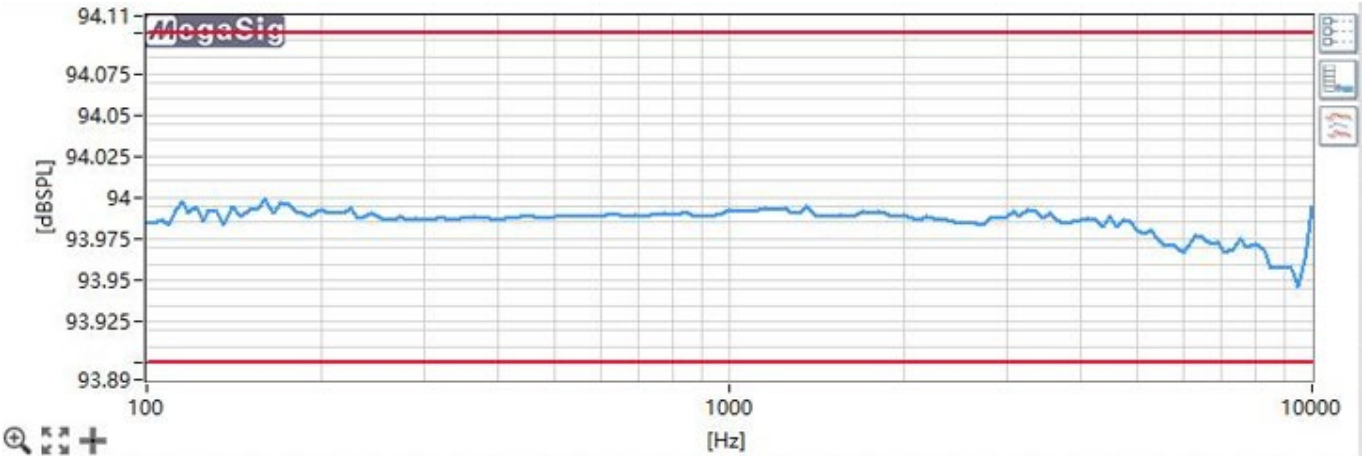

补偿后 94dB 典型失真曲线（25mm MRP）

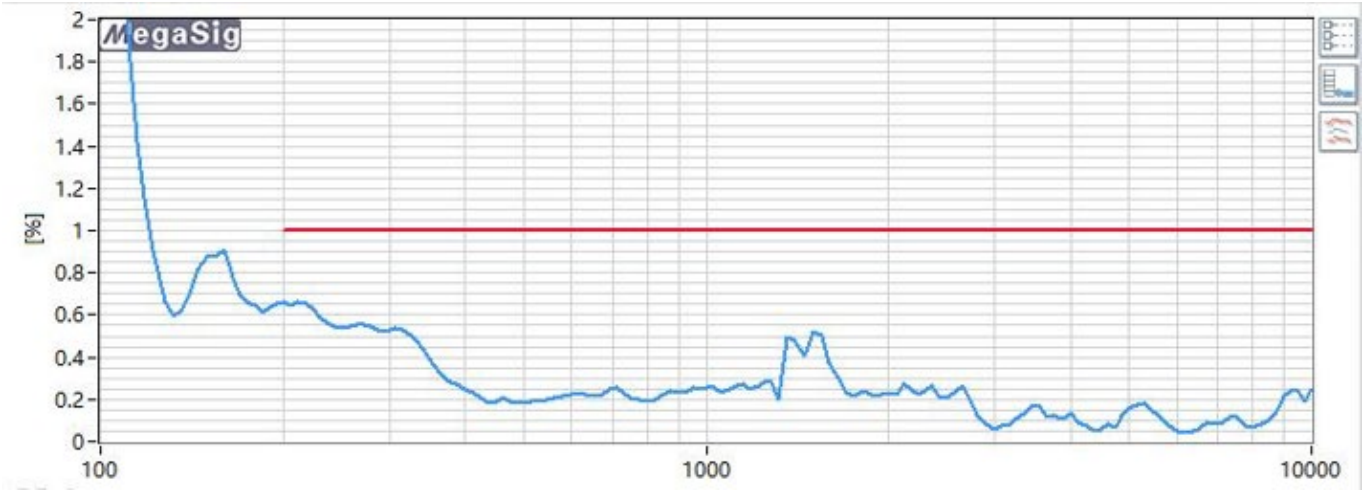

外观尺寸

单位：mm.

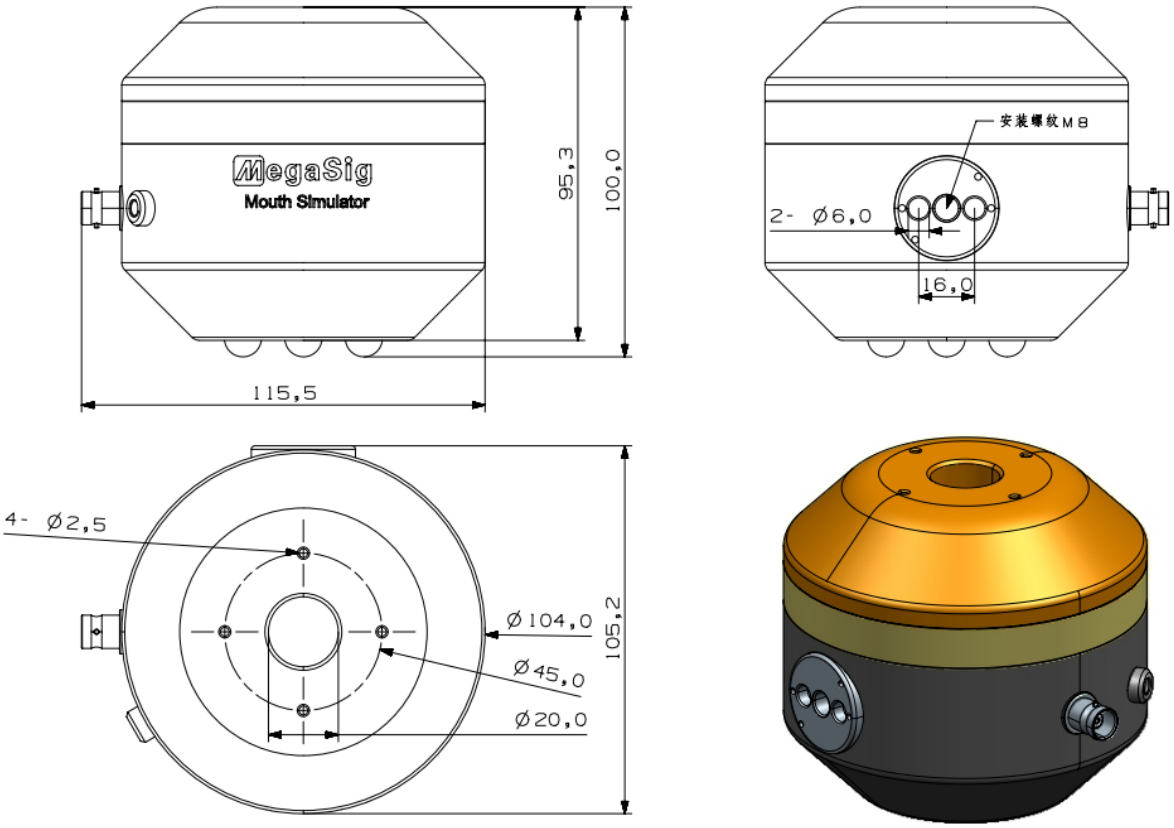

若产品指标更新，恕不另行通知。

www.megasig.com

深圳市美格信测控技术有限公司

电话：0755-8950.8393
传真：0755-8950.8392
销售邮箱：sale@megasig.com
技术支持：support@megasig.com
地址：中国.深圳.光明.红星创智广场 1 栋 2 单元 1002 室